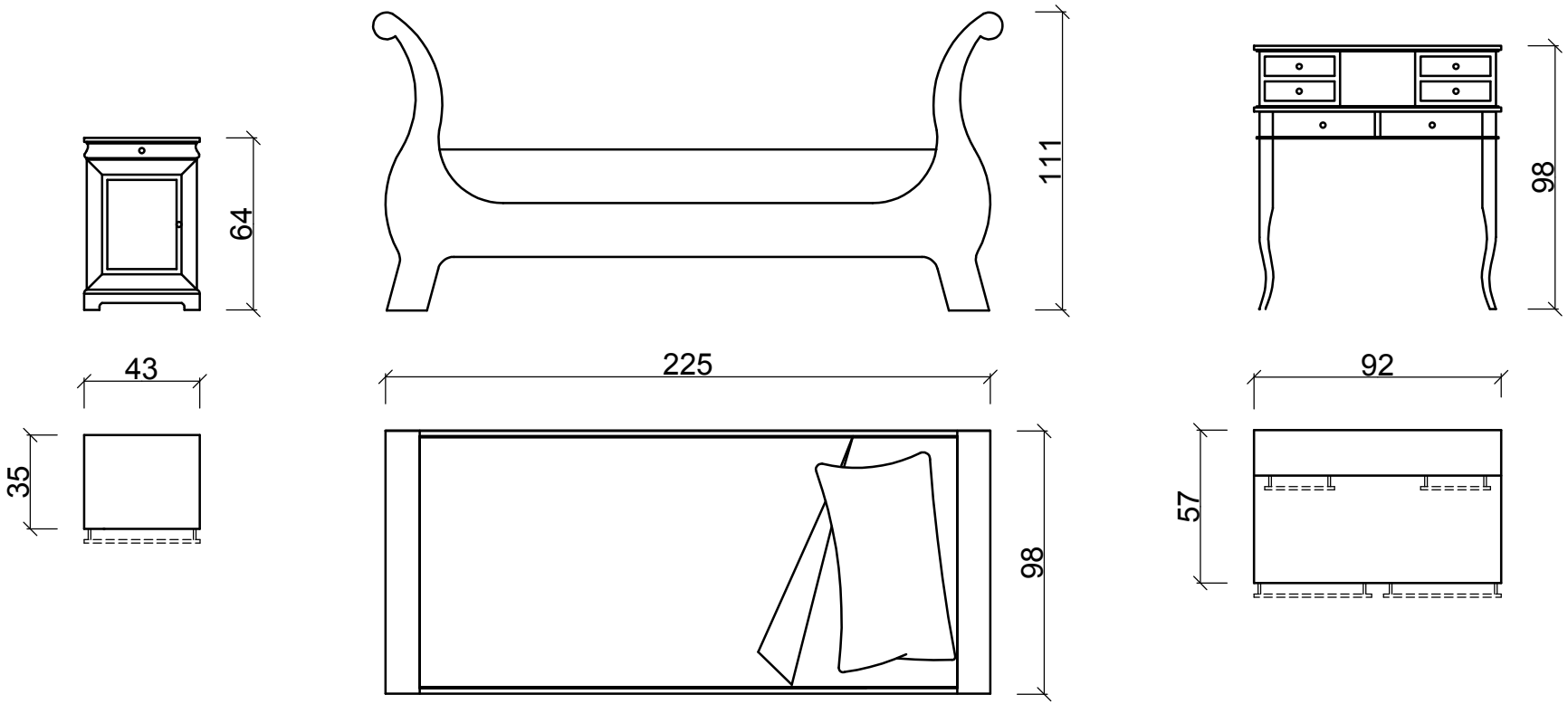

Rivenditore : Arredamenti Parolari
Località : Lecco
Marca : Produzione Artigianale
Modello : Letto Scrivania Comodino